客户图纸

版本变更纪录					
版本	ECN#	变更内容	编制	审批	日期
A	–	首次发行	王富生	M.D	2024/2/26

订购信息 ordering information

BMP 082X – 61 – 4 – Y01

- 键位：X 橙色 / Y 黑色 / U 黄色 / V 绿色
- 高压互锁：0非高压互锁 / 1高压互锁
- 线缆大小：2.5=2.5mm² / 4=4mm² / 6=6mm² / 10=10mm²
- 盐雾要求：缺省：96小时 / Y01：336小时 / Y02：480小时

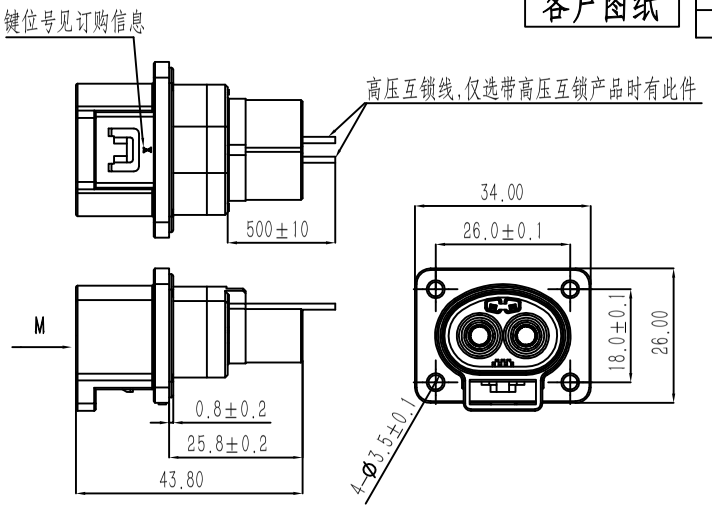

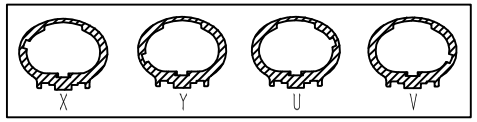

M方向键位示意图

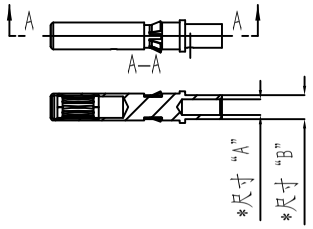

备注：2.5和4平方产品使用相同的端子

料号/线径	尺寸"A"	尺寸"B"
PF0401–4	3.05±0.1	4.60±0.05
PF0401–6	3.76±0.1	6.00±0.05
PF0401–10	4.50±0.1	6.00±0.05

规格参数：

1. 工作温度：–40℃～+125℃.
2. 额定电流：60A (Max) .
3. 额定电压：1500 VDC.
   500VDC (高压互锁)
<S/C>▲ 4. 耐 电 压：6000VDC & 4000VAC.
   500VAC (高压互锁)
▲ 5. 绝缘电阻：2GΩ.
   550MΩ. (高压互锁)
6. 接触电阻：<2mΩ.
<S/C>▲ 7. 防护等级：IP68 & IP6K9K .
   (IP68：1m水深48H)
   IPXXB & IPXXD.
8. 机械寿命：100 Min.
9. 电磁屏蔽.
10. 带自动二次锁扣.
11. 带高压互锁.
12. 防火等级：UL94 V–0.
13. 配对插头："BMP162–60/61"
   "BMP182–60/61"
   "BMP482–60/61"

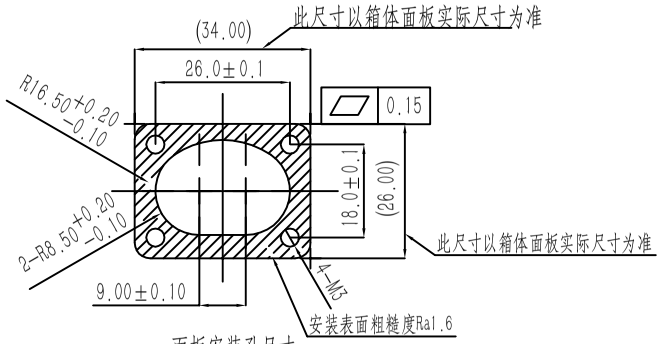

面板安装孔尺寸

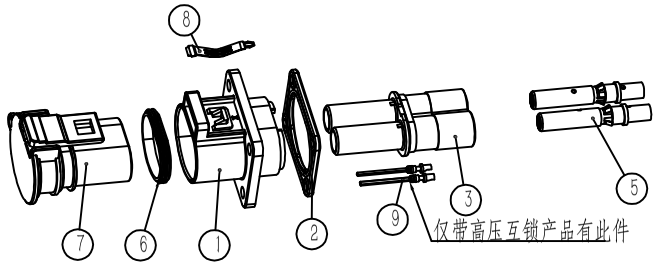

备注：线缆规格建议选用对应平方数的非屏蔽线

带高压互锁产品		不带高压互锁产品	
料号	产品描述	料号	产品描述
BMP082X–61–2.5	BMP60A 两芯插座 X键位 2.5平方 带互锁	BMP082X–60–2.5	BMP60A 两芯插座 X键位 2.5平方
BMP082Y–61–2.5	BMP60A 两芯插座 Y键位 2.5平方 带互锁	BMP082Y–60–2.5	BMP60A 两芯插座 Y键位 2.5平方
BMP082U–61–2.5	BMP60A 两芯插座 U键位 2.5平方 带互锁	BMP082U–60–2.5	BMP60A 两芯插座 U键位 2.5平方
BMP082V–61–2.5	BMP60A 两芯插座 V键位 2.5平方 带互锁	BMP082V–60–2.5	BMP60A 两芯插座 V键位 2.5平方
BMP082X–61–4	BMP60A 两芯插座 X键位 4平方 带互锁	BMP082X–60–4	BMP60A 两芯插座 X键位 4平方
BMP082Y–61–4	BMP60A 两芯插座 Y键位 4平方 带互锁	BMP082Y–60–4	BMP60A 两芯插座 Y键位 4平方
BMP082U–61–4	BMP60A 两芯插座 U键位 4平方 带互锁	BMP082U–60–4	BMP60A 两芯插座 U键位 4平方
BMP082V–61–4	BMP60A 两芯插座 V键位 4平方 带互锁	BMP082V–60–4	BMP60A 两芯插座 V键位 4平方
BMP082X–61–6	BMP60A 两芯插座 X键位 6平方 带互锁	BMP082X–60–6	BMP60A 两芯插座 X键位 6平方
BMP082Y–61–6	BMP60A 两芯插座 Y键位 6平方 带互锁	BMP082Y–60–6	BMP60A 两芯插座 Y键位 6平方
BMP082U–61–6	BMP60A 两芯插座 U键位 6平方 带互锁	BMP082U–60–6	BMP60A 两芯插座 U键位 6平方
BMP082V–61–6	BMP60A 两芯插座 V键位 6平方 带互锁	BMP082V–60–6	BMP60A 两芯插座 V键位 6平方
BMP082X–61–10	BMP60A 两芯插座 X键位 10平方 带互锁	BMP082X–60–10	BMP60A 两芯插座 X键位 10平方
BMP082Y–61–10	BMP60A 两芯插座 Y键位 10平方 带互锁	BMP082Y–60–10	BMP60A 两芯插座 Y键位 10平方
BMP082U–61–10	BMP60A 两芯插座 U键位 10平方 带互锁	BMP082U–60–10	BMP60A 两芯插座 U键位 10平方
BMP082V–61–10	BMP60A 两芯插座 V键位 10平方 带互锁	BMP082V–60–10	BMP60A 两芯插座 V键位 10平方

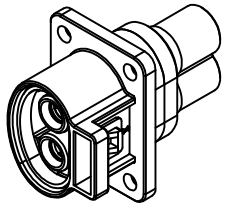

序号	物料名称	材质	数量
9	高压互锁针	黄铜	2
8	插座弹片	磷青铜	1
7	插座防尘盖	PP	1
6	插座防尘盖密封圈	阻燃硅橡胶 红色	1
5	母端子	紫铜	2
4	注塑胶料	PBT	/
3	插座胶芯	PBT(X键位_橙色；Y键位_黑色；U键位_黄色；V键位_绿色；)	1
2	插座密封垫	阻燃硅橡胶 红色	1
1	插座外壳	5#锌合金	1

BALE	成都市百勒新能源科技有限公司				
	重量	材料：/			产品名称：BMP60A 两芯插座
签名		日期	页面	未注公差 (mm)：1位小数：±1.0；2位小数：±0.5；3位小数：±0.2；角度：±2°	物料编码：见表格
设计	王富生	2024/2/26	1/1		
审核	M.D	2024/2/26	第一角投影		图纸编号：BMP082–61
批准	M.D	2024/2/26			

A B

1 2 3 4